令和4年度　板橋区バレーボール連盟小学部　理事長杯　二日目

9月25日（日）板橋区立植村記念加賀スポーツセンター

入場9：00　　※A1位　けやきジュニア入場12：00

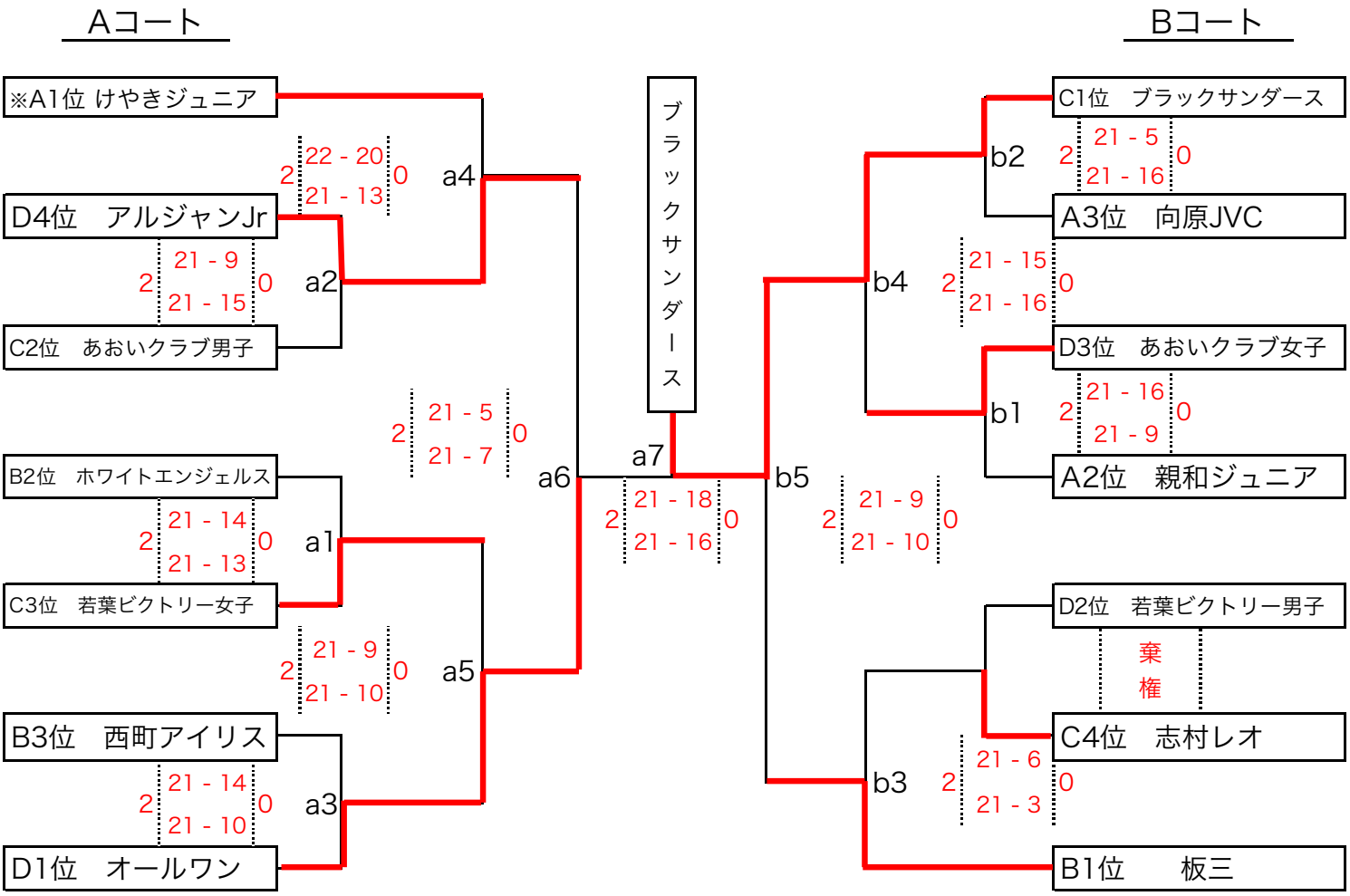

□コート割振り　　Aコート‥a1～7　　Bコート‥b1～5　　進行状況によって変更あり

□選手エントリー15名（内　出場可能12名）、ベンチスタッフ3名、保護者12名

□試合間は10分以内とする。　チームの試合が連続する場合、試合間は最大15分以内とする。

□第一試合目（a1,b1）審判　：a3,b3対戦チーム

□第二試合目以降 審判　　：前試合の敗戦チームが行う（負け審）

□第七試合目（a7）審判　　：a6,b5敗戦チーム（3位まで表彰があるため）

□電子ホイッスルはチームで持参する。　通常のホイッスルはマスク着用していれば使用可能とする。

□試合は3セットマッチ　デュースあり

□チェンジコートあり（移動の際、使用した椅子の消毒を行う）

□テクニカルタイム（1,2 セット目11 点 / 3 セット目8 点）あり

□試合開始・終了時のあいさつはエンドラインで一礼する。

□競技中のハイタッチはしない。応援は拍手のみとし大声は出さない。

□閉会式は行わない。　優勝・準優勝・3位チームを、a7終了後に表彰する。